Electrolux PROFESSIONAL

Modulare Großküchengeräteserie thermaline 85 - 4 Zonen Mono-Super-Therm-Herd, einseitige Bedienung, Aufkantung

Technisches Datenblatt
ARTIKEL #
MODELL #

NAME #

SIS #

AIA #



588682 (MBLCGBHDAO)	Mono-Supertherm-Herd, 4 Zonen, einseitige Bedienung, rückseitige Aufkantung

Kurzbeschreibung

Artikel Nr.

Konstruktion gemäß DIN 18860_2 mit 20 mm Abdeckung mit Tropfnase. Innerer Tragerahmen aus 2 mm und 3 mm Chromnickelstahl 1.4301 für besondere Stabilität. 2 mm Deckplatte aus Chromnickelstahl 1.4301. Konstruktion mit ebenen, großzügig gerundeten, reinigungsfreundlichen Flächen. Durch das THERMODUL-Verbindungssystem entsteht bei Aufstellung der Geräte nebeneinander eine fugenlose Arbeitsplatte, und das Eindringen von Schmutz wird verhindert. Modell mit einer 14 mm dicken Flusstahl-Kochfläche (670x650 mm). Vier separat regelbare Heizzonen (je 3 kW) mit 2 elektronischen Sensoren je Zone und 8 Leistungsstufen zur Tempertaturregelung. Die Platte heizt schnell auf und ist kontinuierlich betriebsbereit. Ein Überhitzungsschutz schaltet die Stromzufuhr bei Überhitzung ab. Standbyfunktion spart Energie und erreicht schnell die maximale Leistung. Metallknebel mit eingelassenem, hygienischem „weichem" Silikongriff für leichte Handhabung und Reinigung. IPX5 Strahlwasserschutz. Konfiguration: Freistehend, einseitige Bedienung und rückseitige Aufkantung 38mm.

Hauptmerkmale

- 4 separat regelbare Heizzonen.
- Schnelles Aufheizen der Platte und dauernde Betriebsbereitschaft.
- Überhitzungsschutz: 1 Temperaturfühler schaltet bei Überhitzung die Stromzufuhr ab.
- Töpfe können ohne Anheben zwischen den Heizzonen verschoben werden.
- Gerundete Vertiefungen um die Platten herum für leichte Reinigung.
- Alle wesentlichen Komponenten sind leicht von vorn zugänglich
- THERMODUL Anschlusssystem für nahtlose Deckplatte bei Installation von Geräten nebeneinander; so kann kein Schmutz in die Funktionskomponenten eindringen, und die Geräte können für Service oder Austausch leicht abmontiert werden.
- Metallknebel mit eingebautem, hygienischem Silikongriff für leichte Handhabung und Reinigung. Das Spezialdesign der Regler schützt vor Eindringen von Schmutz oder Flüssigkeiten in Funktionskomponenten.
- Kochplatte und unteres Dichtprofil als Schutz gegen Eindringen von Schmutz.
- Zwei elektronische Fühler je Zone zum Regeln der Oberflächentemperatur und als Überhitzungsschutz.
- 8 Leistungsstufen. Temperaturbereich bis 450° C Kontakttemperatur
- Stahl-Monosuperthermoberfläche mit 20 mm Materialstärke, DIN 1.7335, glatt, Porenlos und einfach zu Reinigen.

Konstruktion

- 2 mm Deckplatte aus Chromnickelstahl 1.4301.
- Flache Oberflächenkonstruktion mit minimalen verdeckten Bereichen zur einfachen Reinigung aller Oberflächen
- Konstruktion gemäß DIN 18860_2 mit 20 mm Tropfnase und 70 mm zurückgesetztem Sockel.
- Spritzschutz: IPX5
- Selbsttragende Konstruktion.

Nachhaltigkeit

- Standby-Funktion für Energieeinsparung und schnelles Wiederaufheizen bis zur max. Temperatur.

Optionales Zubehör

- Verbindungsschiene für Geräte mit Aufkantung PNC 912498 ❑
- Portionierbord, 800 mm Länge PNC 912526 ❑

Genehmigung:

Electrolux PROFESSIONAL

Modulare Großküchengeräteserie thermaline 85 - 4 Zonen Mono-Super-Therm-Herd, einseitige Bedienung, Aufkantung

Front

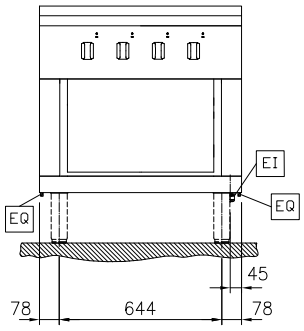

Seite

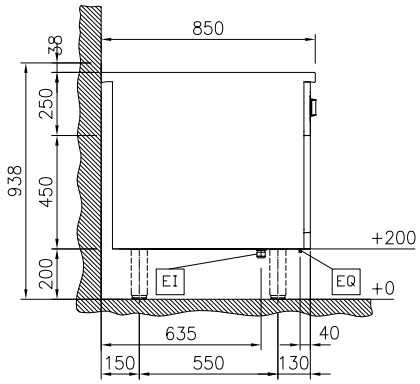

EI = Elektroanschluss
EQ = Equipotentialschraube

oben

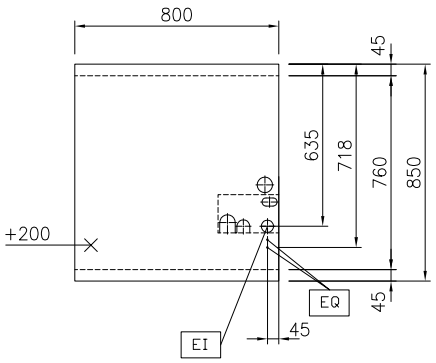

Elektrisch

Netzspannung:	400 V/3N ph/50/60 Hz
Anschlusswert:	12 kW

Schlüsselinformation

Betriebstemperatur MIN.:	100 °C
Betriebstemperatur MAX.:	450 °C
Außenabmessungen, Länge:	800 mm
Außenabmessungen, Tiefe:	850 mm
Außenabmessungen, Höhe:	700 mm
Lagerkammer-Abmessungen, Länge:	580 mm
Lagerkammer-Abmessungen, Höhe:	330 mm
Lagerkammer-Abmessungen, Tiefe:	740 mm
Nettogewicht:	145 kg
Konfiguration	auf Untergestell;einseitig bedienbar
Leistung vordere Platten	3 - 3 kW
Leistung hintere Platten	3 - 3 kW
Glühplattennutzfläche (Breite)	670 mm
Glühplattenmaße (Tiefe):	650 mm

Nachhaltigkeit

Durschnittlicher Verbrauch	26 Amps

Das Unternehmen behält sich das Recht auf Änderungen der Spezifikation vor.

2026.11.20

Optionales Zubehör

• Verbindungsschiene für Geräte mit Aufkantung	PNC 912498	❑
• Portionierbord, 800 mm Länge	PNC 912526	❑
• CNS-Portionierbord, 800 mm Länge	PNC 912556	❑
• Klappbord	PNC 912579	❑
• Klappbord	PNC 912580	❑
• Seitenbord	PNC 912586	❑
• Seitenbord	PNC 912587	❑
• Seitenbord	PNC 912588	❑
• CNS-Frontblende, 800 mm Länge	PNC 912634	❑
• CNS-Seitensockelblenden links und rechts, für Wandaufstellung, 850 mm Länge	PNC 912659	❑
• CNS-Seitensockelblenden links und rechts, für Aufstellung Rücken an Rücken, 1700 mm Länge	PNC 912662	❑
• CNS-Sockel, wandstehend, 800 mm Länge	PNC 912882	❑
• CNS-Seitenwand rechts, 12,5 mm	PNC 913003	❑
• CNS-Seitenwand links, 12,5 mm	PNC 913004	❑
• CNS-Rückwand, 800x700 mm	PNC 913013	❑
• Endschiene, bündig, links, für Gräte mit Aufkantung	PNC 913115	❑
• Endschiene, bündig, rechts, für Geräte mit Aufkantung	PNC 913116	❑
• Endschiene (12,5 mm) für Geräte mit Aufkantung, links	PNC 913206	❑
• Endschiene (12,5 mm) für Geräte mit Aufkantung, rechts	PNC 913207	❑
• U-Profil, Rücken an Rücken tl80/85/90 für Geräte mit Aufkantung (Preis pro lfm)	PNC 913226	❑
• - NOT TRANSLATED -	PNC 913231	❑
• Gelochtes Bord für Wärmeschränke und Unterschränke (einseitige Bedienung TL80-85-90 und beidseitige Bedienung für TL80)	PNC 913234	❑
• Energie-Optimierer 32A	PNC 913247	❑
• Verstärkte Seitenwand links, nur in Verbindung mit Seitenbord, für Wandaufstellung	PNC 913261	❑
• Verstärkte Seitenwand rechts, nur in Verbindung mit Seitenbord, für Wandaufstellung	PNC 913262	❑
• Befestigungsset für Zwischenböden	PNC 913281	❑
• Filter = 800 mm - Thermaline 80/85/90	PNC 913665	❑
• - NOT TRANSLATED -	PNC 913670	❑
• - NOT TRANSLATED -	PNC 913686	❑

Das Unternehmen behält sich das Recht auf Änderungen der Spezifikation vor.